"Завод Термосистемы"
г. Краснодар
ул. 3-я Трудовая 102

тел. +7-902-403-22-00; 8-(800)-301-02-65
sale@teploobmennik-russia.ru
www.teploobmennik-russia.ru

Назначение: Общепромышленное
Дата: 11.12.2025

Тип	**SN14-15**

	Горячая сторона	Холодная сторона
Среда	Сусло	Вода
Массовый расход, т/ч	2.00	7.79
Температура на входе, С	98.0	10.0
Температура на выходе, С	20.0	30.0
Потери давления, м.в.с.	0.29	2.32
Скорость каналы/порты, м/с	0.28 / 0.19	0.81 / 0.74

Тепловая нагрузка, кВт	181

Коэф-т теплопередачи, ккал/ч*м2*К	2641
Запас,% / Фактор загр.,м2К/МВт	35.4 / 98
Поверхность теплообмена, м2	1.95

Кол-во пластин / компоновка пластин	15-TKTL50	
Компоновка каналов	1 x 7 + 0 x 0	1 x 7 + 0 x 0

Толщина, материал пластин	0,5 мм AISI316	
Материал прокладок	EPDM	
Расчетное/пробное давление,кг/см2	16/23	
Расчетная температура, С	150	
Масса нетто, кг *	155	
Объем, л	2,45	2,45
Патрубки	Патрубки НР AISI304 Ду 50	

"Завод Термосистемы"
г. Краснодар
ул. 3-я Трудовая 102

тел. +7-902-403-22-00; 8-(800)-301-02-65
sale@teploobmennik-russia.ru
www.teploobmennik-russia.ru

Назначение: Общепромышленное
Дата: 11.12.2025

SN14

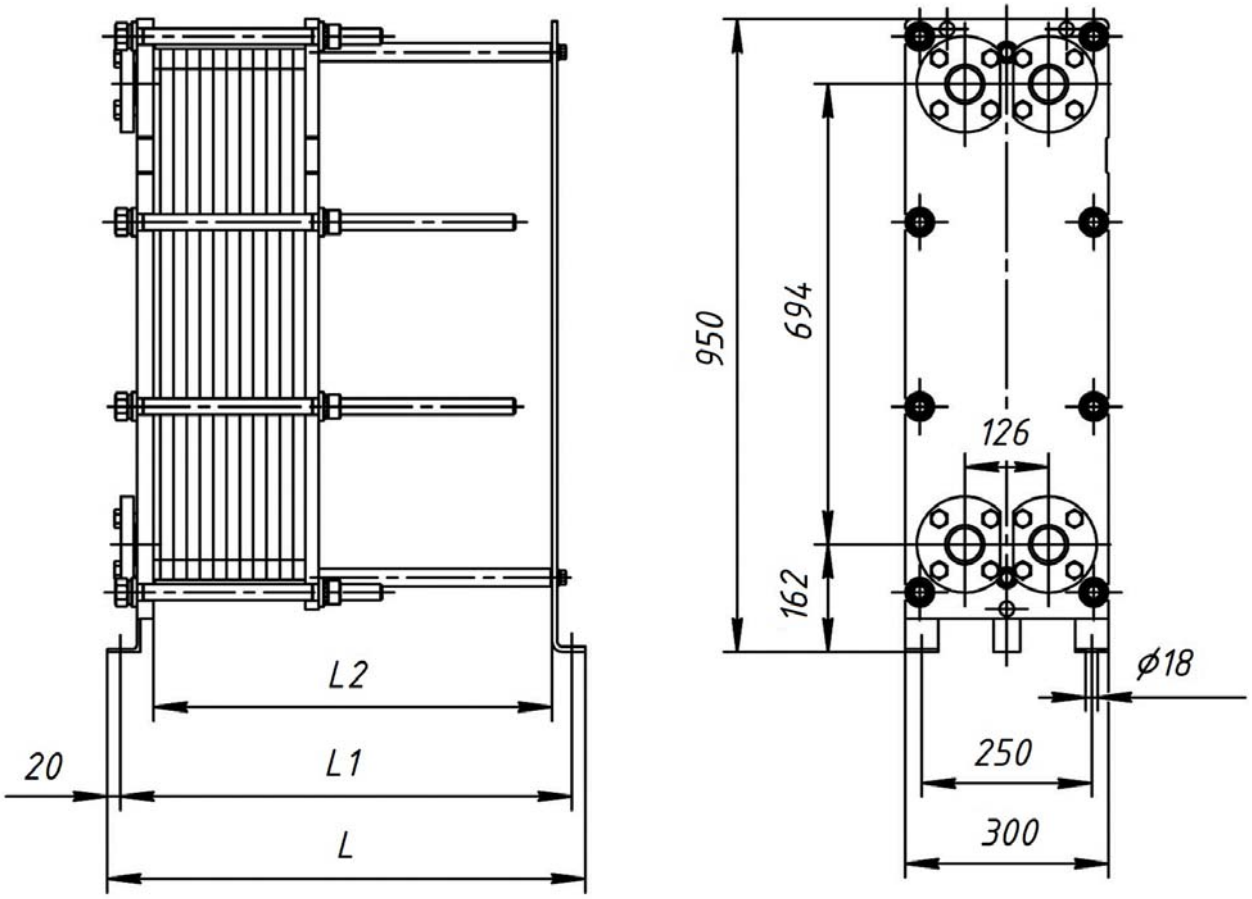

Номер рамы	Количество пластин	Размеры в миллиметрах			Высота (H)
		L	L1	L2	
1	5-39	520	480	400	950
2	40-75	720	680	600	950
3	76-111	920	880	800	950